ADAPTER MIT SCHIEBEKNEBEL

06 Schweißdrahtspulen

Mehrweg
Wickelgut : Schweißdraht
Material : ABS
Zentral-Bohrung Ø : 51.5 mm
Katalog Zuordnung: 06

TECHNISCHE DATEN - SPULEN

Spulen

Flansch Ø	Kern Ø	Zentral-Bohrung Ø	Breite	Wickelbreite	Flanschdicke	Wickel-volumen	Z.-bohrungs Ø kegeliger Teil	Mitnahme-einrichtung	Mitnahme-distance
d1 [mm]	d2 [mm]	d3 [mm]	L1 [mm]	L2 [mm]	S [mm]	V [cm³]	d4 [mm]	d5 [mm]	E1 [mm]
190	178.5	51.5	107					1x11	44.5

VERPACKUNG

Bezeichnung	Karton	Gewicht Karton	Karton Außenmaße	Paletten	Gewicht Palette	Paletten Aussenmaße
	Stück	kg	cm	Stück	kg	cm
Adapter mit Schiebeknebel	1	0.4	20x20x14	0	-	

Bezeichnung	Karton	Gewicht Karton	Karton Außenmaße	Paletten	Gewicht Palette	Paletten Aussenmaße
	Stück	kg	cm	Stück	kg	cm

Achtung:
Soweit Palettenverpackung angegeben ist, werden die Spulen bevorzugt auf diese Art verpackt. Es ist jedoch zu beachten, dass diese nicht in der prallen Sonne gelagert werden dürfen, da es sonst durch Hitzestau zu bleibenden Deformationen des Kunststoffes kommen kann.

TECHNISCHE ZEICHNUNG
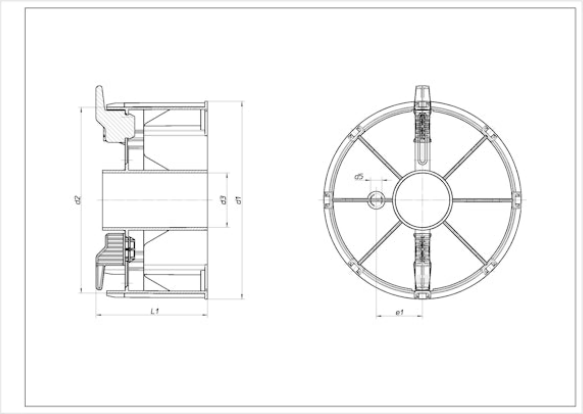
Spulen